## ПАНЕЛЬНЫЙ ЗАМОК С ШЕСТИГРАННОЙ ГОЛОВКОЙ

**075**

*LH/RH*

*RoHS*

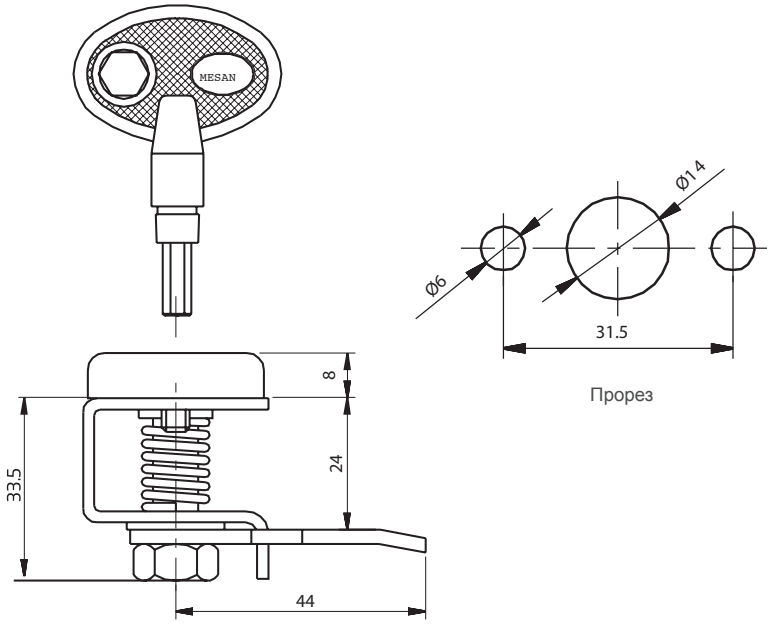


**ПРИМЕНЕНИЕ**
Электрические панели, пеналы для оборудования

**МАТЕРИАЛ**

| | |
|---|---|
| КОРПУС: | сталь |
| ЭКСЦЕНТРИК: | сталь |
| КРЫШКА: | пластик |

## ШЕСТИГРАННЫЙ КЛЮЧ

**169-66**

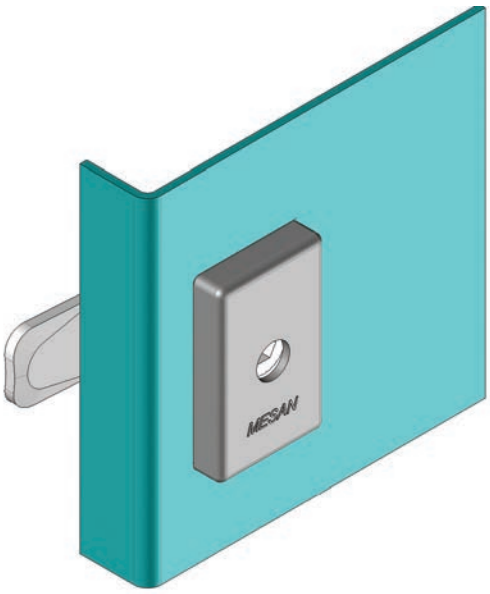


**КОД ИЗДЕЛИЯ**

075 - 001 / 002

КОД ГРУППЫ

Левая рука LH

Правая рука RH