## ЗАМОК НА ЧЕТВЕРТЬ ПОВОРОТА

**661**

НОВЫЙ

RoHS

IP 66

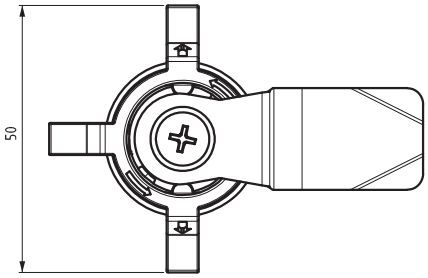


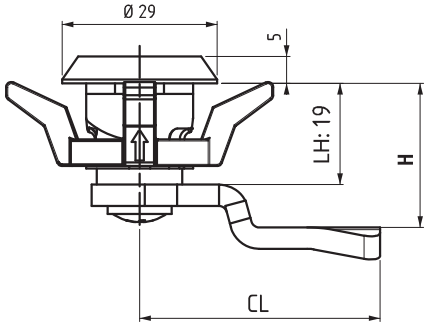


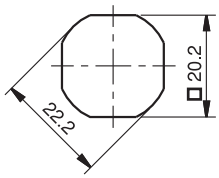


Монтажное отверстие

- Легкий монтаж - без инструментов
- Стандартное отверстие
- Максимальная толщина панели 2,0 мм

**МАТЕРИАЛ**

| | |
|---|---|
| КОРПУС: | PA6 GFR 30 |
| ЦИЛИНДР: | PA6 GFR 30 |
| РИГЕЛЬ: | Сталь |

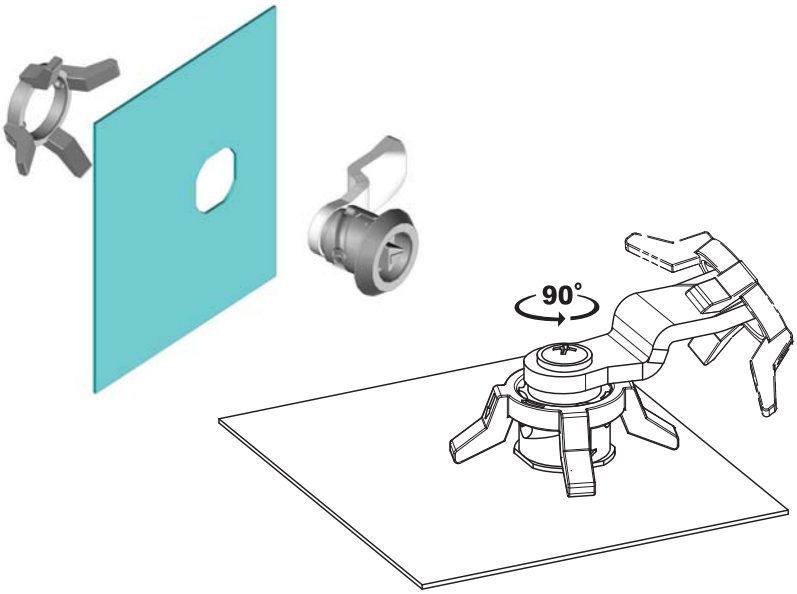


### ЦИЛИНДРЫ

| 5 мм Двойной бит | |
|---|---|
| DD | |
| 15 | |

| 8 мм Квадрат | |
|---|---|
| DD | |
| 28 | |

| 9 мм Треугольный | |
|---|---|
| DD | |
| 39 | |

### КОД ИЗДЕЛИЯ

КОРПУС ЦИЛИНДР

661 - 2 0 - 2 0 - D D - C C

КОД ПРОДУКТА

ЦИЛИНДР РИГЕЛЬ

ПОКРЫТИЕ

МАТЕРИАЛ

ПОКРЫТИЕ

МАТЕРИАЛ

| МАТЕРИАЛ | M |
|---|---|
| Полиамид | 2 |

| ПОКРЫТИЕ | F |
|---|---|
| Без покрытия | 0 |

Для ригелей см. страницы: 172 - 173

Для ключей см. страницы: 189 - 191