ПЛОСКАЯ ПЕТЛЯ

1399

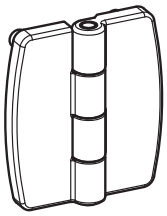

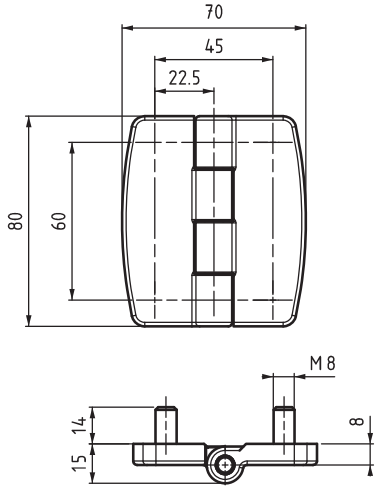

V : 1

- Версии, оснащенные шпилькой 14мм с резьбой M8
- Штифт из нержавеющей стали (AISI 304)
- Доступны в трех размерах, отверстия или шпильки:
  - 80мм x 70мм
  - 80мм x 110мм
  - 80мм x 150мм

МАТЕРИАЛ
КОРПУС:
Zamak DIN-EN 1774-ZnAl4Cu1

ШТИФТ:
Нержавеющая сталь

Угол поворота петли

КОД ИЗДЕЛИЯ

1399 - 1 - F - V

КОД ПРОДУКТА | МАТЕРИАЛ | ПОКРЫТИЕ | ВЕРСИЯ

МАТЕРИАЛ	M
Zamak	1

ПОКРЫТИЕ	F
Хром	1
Черное покрытие	2