ЛИСТОВАЯ ПЕТЛЯ

499

LH/RH

- В основном используется для ровных / невыступающих, изолированных, тяжелых дверей
- Стальная конструкция обеспечивает усиленное сопротивление
- Шурупы M8 x 12 мм в комплекте.

ПРИМЕНЕНИЕ
Генераторы, пеналы для оборудования, электрические панели

МАТЕРИАЛ
КОРПУС: сталь
ШТИФТ: нержавеющая сталь

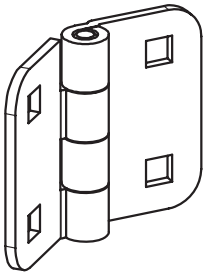

V : 1

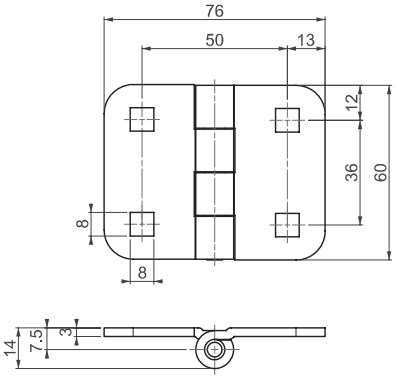

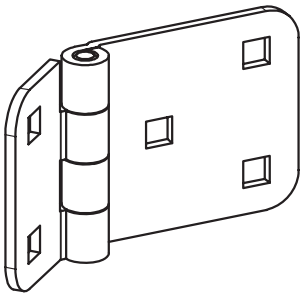

V : 2

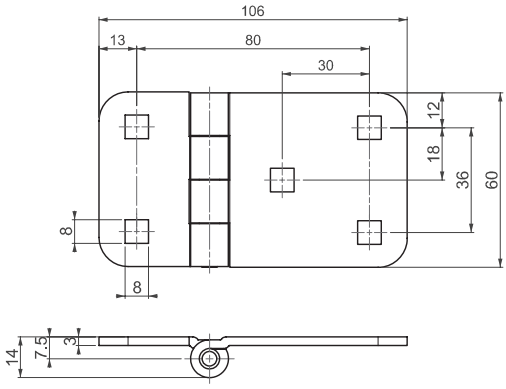

V : 3

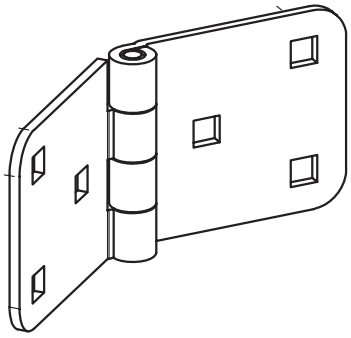

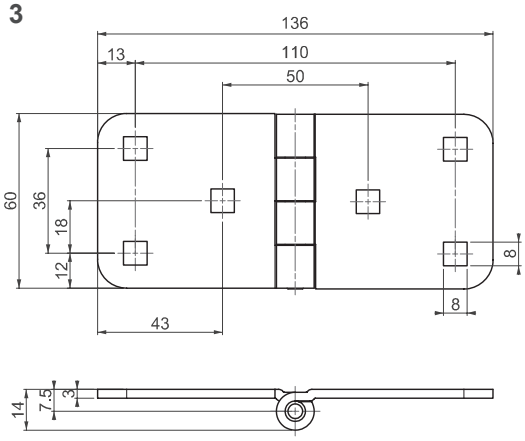

Угол поворота петли

КОД ИЗДЕЛИЯ

499 - 6 - F - V

КОД ГРУППЫ | МАТЕРИАЛ | ФИНИШНОЕ ПОКРЫТИЕ | ВЕРСИЯ

МАТЕРИАЛ	M
Сталь	6

ФИНИШНОЕ ПОКРЫТИЕ	F
С покрытием из цинка	3
Черное покрытие	2