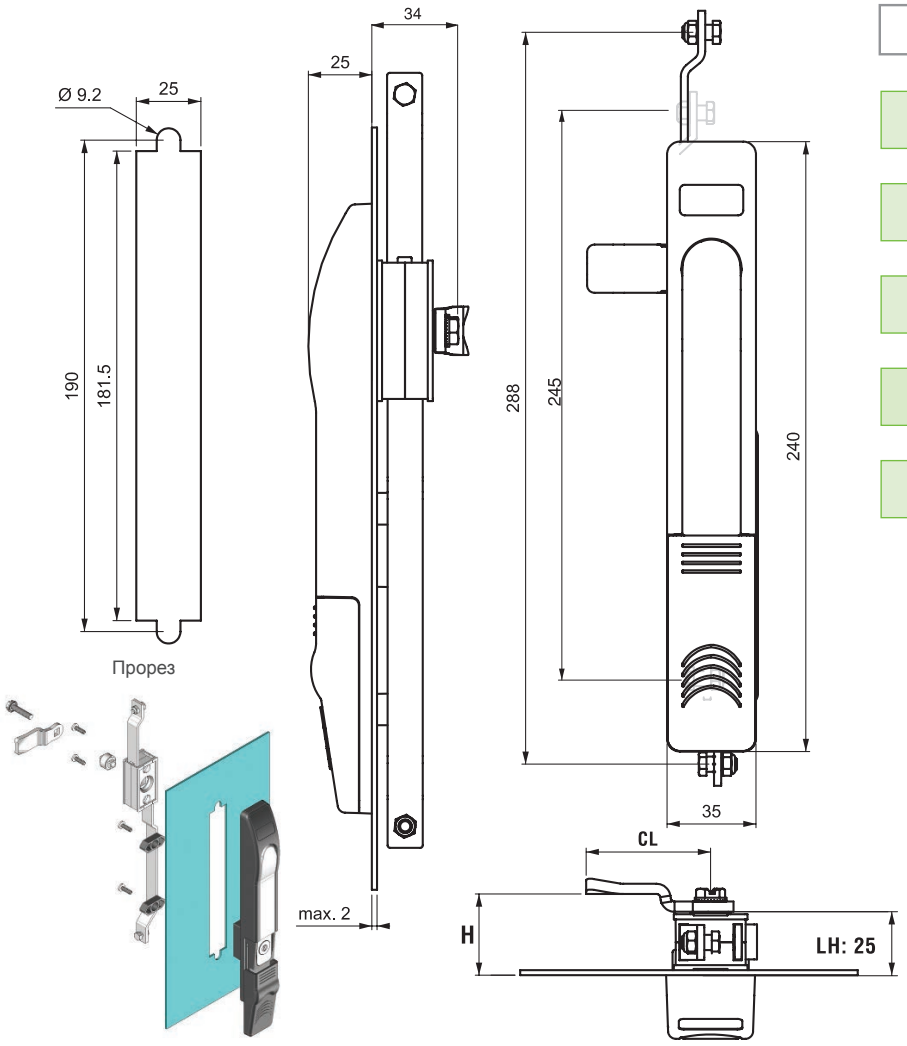

107 — РЕДУКТОР СО СКЛАДНОЙ РУЧКОЙ

IP 65

LH/RH

RoHS

- Подходит для использования внутри помещений
- Складная ручка на пружинном механизме, закрывающаяся при помощи захлопывания
- Сдвигающаяся пылезащитная крышка
- При использовании специального уплотнения подходит для применения вне помещений

КОД ИЗДЕЛИЯ

КОД ГРУППЫ	РУЧКА		КОРПУС		ЦИЛИНДР ПРИВОДНОГО МЕХАНИЗМА	ЭКСЦЕНТРИК
107	1	F	2	0	D D	C C

- 107 — КОД ГРУППЫ
- 1 — МАТЕРИАЛ
- F — ФИНИШНОЕ ПОКРЫТИЕ
- 2 — МАТЕРИАЛ
- 0 — ФИНИШНОЕ ПОКРЫТИЕ
- DD — ЦИЛИНДР ПРИВОДНОГО МЕХАНИЗМА
- CC — ЭКСЦЕНТРИК

ПРИВОДНЫЕ МЕХАНИЗМЫ		
5 мм двойной элемент	8 мм квадратный	9 мм треугольный
15	28	39

МАТЕРИАЛ	M
Zamak	1
Пластик	2

ФИНИШНОЕ ПОКРЫТИЕ	F
Хром	1
Черное покрытие	2

ТИП ЦИЛИНДРА		DD
	С одинаковыми ключами	01
	С разными ключами	02
	Пылезащитный колпачок из нержавеющей стали (с одинаковыми ключами)	03
	Пылезащитный колпачок из нержавеющей стали (с разными ключами)	32
	Евро-ключ (5333)	05
	CH751 (Пылезащитный колпачок из нержавеющей стали)	07

ПРИМЕНЕНИЕ

Электрические панели, пеналы для оборудования,
шкафы с полками

МАТЕРИАЛ

КОРПУС: Полиамид DIN-EN ISO 1043-1 PA6 GFR 30
РУЧКА: Zamak DIN-EN 1774-ZnAl4Cu1
МЕХАНИЗМ: Zamak DIN-EN 1774-ZnAl4Cu1
ЭКСЦЕНТРИК: Сталь
УПЛОТНЕНИЕ: Полиуретан

Эксцентрики см. на стр.: 130 - 131
Стержни см. на стр.: 134 - 143
Ключи см. на стр.: 144 - 145